SecuWin 2.0

NEUE GENERATION SICHERHEITSFENSTER

- Aktuelle Sicherheitstechnik
- Sicherheitsverglasung
- Erhöhter Einbruchschutz

SCHÜCO
Partner

01/2019 Quellen: Schüco International KG, uniplast GmbH Bauteile, Aug. Winkhaus GmbH & Co. KG, AndreyPopov/Shotshop.com

SecuWin 2.0

NEUE GENERATION SICHERHEITSFENSTER

SICHERHEITSBESCHLAG SECU + TRESORBOLZENVERRIEGELUNG

> Einbruchhemmung - Stahlsicherheitsschließstücke an allen Verriegelungspunkten durch Sicherheitsbeschlag „SECU“

> Tresorbolzenverriegelung

Für alle Profilsysteme geeignet.

VSG 33.1

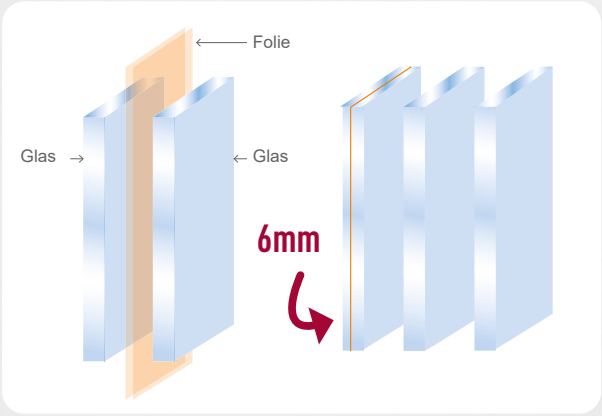

SecuWin bietet als Standardfenster (1230 x 1480 mm) einen Wärmedurchgangskoeffizienten von U_w 1,0 - 0,76 (Dreifachverglasung) und einen erhöhten Einbruchsschutz durch Verbundsicherheitsglas* **6mm**.

AKUSTIKGRIFF mit Anbohrschutz

> Eine selbstsichernde Rastung verhindert, dass der Beschlag im Falle eines Einbruchversuchs von außen verschoben werden kann. Ein akustischer Klick signalisiert das sichere Schließen des Fensters.

> Das Getriebe wird durch den Anbohrschutz an der Außenseite gegen ein Aufbohren geschützt.

SecuWin+ 2.0

NEUE GENERATION SICHERHEITSFENSTER

IHR EXTRA-PLUS AN SICHERHEIT

VSG 44.2 (P2A)

SecuWin+ bietet als Standardfenster (1230 x 1480 mm) einen Wärmedurchgangskoeffizienten von U_w 1,0 - 0,76 (Dreifachverglasung) und einen erhöhten Einbruchsschutz durch Verbundsicherheitsglas* **8mm**.

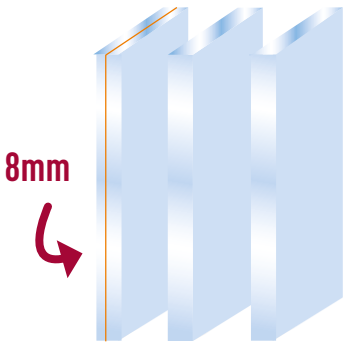

Optional möglich mit VSG 33.1 oder VSG 44.2 Zweifachglas*

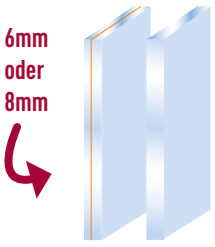

* Ornamentgläser (Chinchilla, Satinato, Ornament 504) optional gegen Mehrpreis

Schüco-Kunststoff-Fenster lassen sich innen und außen individuell unterschiedlich gestalten und ermöglichen somit optische Harmonie für jeden Haustyp und jede Fassade.
Schüco legt größten Wert auf eine hohe Umweltverträglichkeit seiner Profilsysteme. Alle Werkstoffe sind vollständig trennbar und recyclebar, womit ein großer Beitrag zum Umweltschutz geleistet wird!

High Quality Windows
UniTec
Alu & PVC
FENSTER & TÜREN GmbH

Unitec Fenster & Türen GmbH
Wendelstraße 77a
66787 Wadgassen

Telefon: 06834.780890
Telefax: 06834.780891
E-mail: info@ut-fenster.de

www.ut-fenster.de